microlife

EN RU UA

Microlife NEB 50

NEB 50

microlife

IB NEB 50A RU-V3 3014

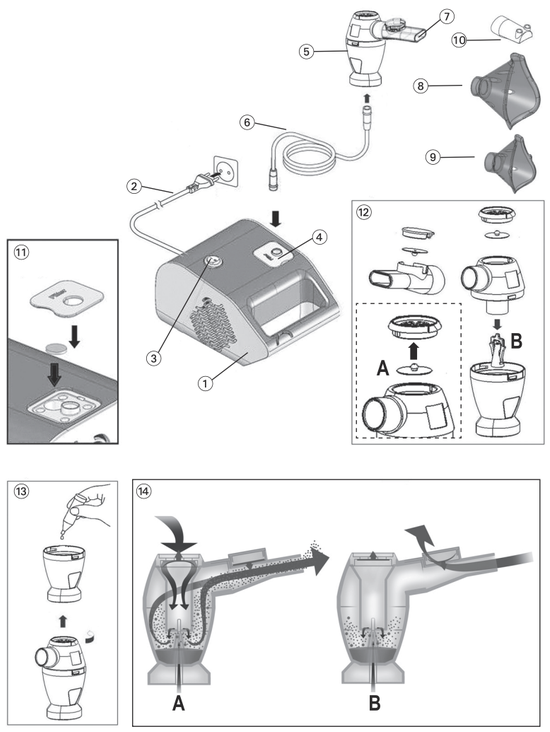

3A Health Care S.r.l.
Via Marziale Cerutti Loc. San Tommaso
25017 Lonato (BS) – Italy
Tel. 0039 030 9133177
Fax 0039 030 9919114

Место производства:
3A Хелс Каре С.р.л., Виа Марзиале Черутти Локалита Сан Томмасо - 25017 Лонато (Брешия), Италия
Сделано в Италии

CE0434

Medical compressor nebuliser Model NEB 50 EN

① Medical compressor nebuliser
② Power lead
③ ON/OFF Switch
④ Air filter compartment
⑤ Nebuliser
⑥ Air hose
⑦ Mouthpiece for inhalation through the mouth
⑧ Adult face mask
⑨ Child face mask
⑩ Nose piece for inhalation through the nose
⑪ Replacing air filter
⑫ Assembling nebuliser kit
⑬ Filling the nebuliser
⑭ Breath-enhanced nebulisation

Dear Customer,
This nebuliser is a high-quality device for inhalation therapy for asthma, chronic bronchitis, and other respiratory illnesses.
The operation and usage of the device is very straightforward. All common liquid medication can be used for inhalation therapy.
Please read through these instructions carefully so that you understand all functions and safety information. We want you to be happy with your Microlife product. If you have any questions, problems or want to order spare parts please contact your local Microlife-Customer Service. Your dealer or pharmacy will be able to give you the address of the Microlife dealer in your country. Alternatively, visit the internet at www.microlife.com where you will find a wealth of invaluable information on our products.
Retain instructions in a safe place for future reference.
Stay healthy – Microlife AG!

Read the instructions carefully before using this device.

Type B applied part

Conformity mark

Class II equipment

CE0434 CE Marking of Conformity

Distributor
Europe / Middle-East / Africa
Microlife AG
Espenstrasse 139
CH9443 Widnau / Switzerland
Tel. +41 / 71 727 70 30
Fax +41 / 71 727 70 39
Email admin@microlife.ch
www.microlife.com

Asia
Microlife Corporation.
9F, 431, Ruiguang Road, Neihu
Taipei, 11492, Taiwan, R.O.C.
Tel. +886 2 8797-1288
Fax +886 2 8797-1283
Email service@microlife.com.tw
www.microlife.com

North / Central / South America
Microlife USA, Inc.
1617 Gulf to Bay Blvd., 2nd Floor Ste A
Clearwater, FL 33755 / USA
Tel. +1 727 442 5353
Fax +1 727 442 5377
Email msa@microlifeusa.com
www.microlife.com

1. Important Safety Instructions

- This device may only be used for the purposes described in these instructions. The manufacturer cannot be held liable for damage caused by incorrect application.
- This device is not suitable for anaesthesia and lung ventilation.
- This device should only be used with original accessories as shown in these instructions.
- Do not use this device if you think it is damaged or notice anything unusual.
- Never open this device.
- This device comprises sensitive components and must be treated with caution. Observe the storage and operating conditions described in the «Technical Specifications» section.
- Protect it from:
  - water and moisture
  - extreme temperatures
  - impact and dropping
  - contamination and dust
  - direct sunlight
  - heat and cold
- Only use the medication prescribed for you by your doctor and follow your doctor's instructions with regard to dosage, duration and frequency of the therapy.
- Never bend the nebuliser over 60°.

Ensure that children do not use this device unsupervised; some parts are small enough to be swallowed.

Electronic devices must be disposed of in accordance with the locally applicable regulations, not with domestic waste.

Use of this device is not intended as a substitute for a consultation with your doctor.

2. Contraindications

For type, dose, contraindication and regime of medication follow the instructions of your doctor or respiratory therapist. Please carefully read the instructions of the drug before using it.

3. Preparation and Usage of this Device

Prior to using the device for the first time, we recommend cleaning it as described in the section «Cleaning and Disinfecting».
1. Assemble the nebuliser kit ⑫. Ensure that all parts are complete.
2. Fill the nebuliser ⑬ with the inhalation solution as per your doctor´s instructions. Ensure that you do not exceed the maximum level.
3. Connect the nebuliser with the air hose ⑥ to the compressor ① and plug the power lead ② into the socket (230V~ / 50Hz).
4. Switch the ON/OFF switch ③ to position «I» to turn on the device and place the mouthpiece ⑦ in the mouth or fit one of the face masks over mouth and nose.
   - The mouthpiece gives you a better drug delivery to the lungs.
   - Choose between adult ⑧ or child face mask ⑨ and make sure that it encloses the mouth and nose area completely.
   - Use all accessories including the nose piece ⑩ as prescribed by your doctor.
5. Breathe in and out calmly during the therapy. Sit in a relaxed position with the upper body upright. **Do not lie down while inhaling.** Stop inhalation if you feel unwell.
6. After completing the inhalation period recommended by your doctor, switch the ON/OFF switch ③ to position «O» to turn off the device and unplug it from the socket.
7. Empty the remaining medication from the nebuliser and clean the device as described in the section «Cleaning and Disinfecting».

This device was designed for intermittent use of 30 min. On / 30 min. Off. Switch off the device after 30 min. use and wait for another 30 min. before you resume treatment.

4. Nebuliser treatment options

This device is equipped with the innovative nebuliser «NEB PRO» ⑤ which includes the breath-enhanced valve system ⑭. All common medication for inhalation therapy can be nebulised effectively.

Advanced treatment
This treatment option allows the maximum amount of medication to be delivered thus reaching the respiratory capacity of each patient. The valve system optimally adapts the flow of medication during inhalation ⑭-A, reducing medication loss during exhalation ⑭-B.
Use the breath-enhanced valve system (synchronized with breathing) to optimize the therapeutic effects of the medication and to get the maximal benefit.
- Mount the membrane on the valve-holder and use the mouthpiece with expiratory valve ⑫-A.
- Follow the usage steps as described in «Section 3.».

Only using the mouthpiece with expiratory valve ⑦ enables the synchronized functioning of the nebuliser.

Short treatment
The therapeutic session will be reduced if the membrane is not mounted on the valve-holder.

A synchronized nebulisation is not possible using this treatment option.

5. Cleaning and Disinfecting

Thoroughly clean all components to remove medication residuals and possible impurities after each treatment. The compressor ① and the air hose ⑥ should be cleaned with a clean, moist cloth.

Always wash your hands well before cleaning and disinfecting the accessories.

Do not expose the compressor to water or heat.

Replace the air hose for each treatment with a new patient or in case of impurities.

Unplug the device before cleaning.

Cleaning with water
- **Wash all nebuliser components** (except air hose) **under warm tap water (max. 60 °C) for about 5 minutes** adding if necessary a small quantity of detergent following dosage and use limitations as provided by detergent manufacturer.
- Rinse thoroughly making sure that all deposits are washed away and leave to dry.

Disinfecting
- All nebuliser components (except air hose) can be disinfected with chemical disinfectants following dosage and use limitations as provided by disinfectant manufacturer.
- Disinfectants are usually available at pharmacies.

Sterilizing with steam
- All nebuliser components (except air hose and masks) can be heat steam sterilized up to 121 °C (20 min.) or 134 °C (7 min.). EN554/ISO11134.
- The sterilisation packaging must conform to EN868/ ISO11607 and be suitable for steam sterilisation.
- After sterilization always let all components cool down to ambient temperature before further use.

Do not repeat sterilization cycle when components are still warm.

6. Maintenance, Care, and Service

Order all spare parts from your dealer or pharmacist, or contact Microlife-Service (see foreword).
- We recommend replacing the nebuliser, mouthpiece, and the face masks after 3 months use.
- Check the filter continually for cleanliness and replace it if dirty, or after a maximum of 3 months use. Spare filters are provided with the device.
- To replace the filter, open the air filter compartment ④ on the top of the device marked «Filter» and exchange the filter ⑪.

Never unscrew the plastic lid.

7. Malfunctions and Actions to take

The device cannot be switched on
- Ensure the power lead ② is correctly plugged into the socket.
- Ensure the ON/OFF switch ③ is in the position «I».
- The device has automatically switched off due to overheating. Wait until it has cooled down and try again.

The nebuliser functions poorly or not at all
- Ensure the air hose ⑥ is correctly connected at both ends.
- Ensure the air hose is not squashed, bent, dirty or blocked. If necessary, replace with a new one.
- Ensure the nebuliser ⑤ is fully assembled and the colored vaporiser head ⑫-B is placed correctly.
- Ensure the required medication has been added.

8. Guarantee

This device is covered by a **3 year guarantee** from the date of purchase. The guarantee is valid only on presentation of the guarantee card completed by the dealer (see back) confirming date of purchase or the receipt.
- The guarantee covers only the compressor. The replaceable components like nebuliser, masks, mouthpiece, air hose, and filters are not included.
- Opening or altering the device invalidates the guarantee.
- The guarantee does not cover damage caused by improper handling, accidents or non-compliance with the operating instructions.

9. Technical Specifications

Nebulisation rate:	0.5 ml/min. (NaCl 0.9%)
Particle size:	75% < 5 µm NaCl 0.9% 4.86 µm (MMD with 0.9% NaCl using Malvern system)
Compressor air flow:	13 l/min.
Acoustic noise level:	53 dBA
Power source:	230V~ / 50Hz / 150VA
Power lead length:	1.5 m
Nebuliser capacity:	min. 2 ml; max. 12 ml
Residual volume:	0.7 ml
Operating limits:	30 min. On / 30 min. Off
Operating temperature:	10 - 40 °C / 50 - 104 °F 10-95 % relative maximum humidity
Storage temperature:	-25 - +70 °C / -13 - +158 °F 10-95 % relative maximum humidity
Weight:	1300 g
Dimensions:	209 x 140 x 124 mm
Included accessories:	Medical piston compressor, nebuliser, air hose, mouthpiece for inhalation through the mouth, nose piece for inhalation through the nose, adult face mask, child face mask, set of air filters, air valve, instruction manual, guarantee card, carrying bag
Reference to standards:	EN 13544-1; EN60601-1; EN 60601-1-2; CE0434

Declaration of compliance.
Technical alterations reserved.

Date of production: first four digits of the LOT number of the device. First and second digit – the week of the year / third and fourth digit – the year of production.

Ингалятор медицинский компрессорный модели NEB 50 RU

① Ингалятор медицинский компрессорный
② Сетевой кабель
③ Тумблер Вкл./Выкл.
④ Отсек для воздушного фильтра
⑤ Распылитель
⑥ Воздушный шланг
⑦ Мундштук для ингаляции через рот
⑧ Маска для взрослого
⑨ Маска детская
⑩ Мундштук для ингаляции через нос
⑪ Замена воздушного фильтра
⑫ Сборка распылителя
⑬ Наполнение распылителя
⑭ Синхронизированная с дыханием ингаляция

Уважаемый покупатель,
Ваш ингалятор является высококачественным аппаратом для ингаляционного лечения астмы, хронических бронхитов и других респираторных заболеваний.
Аппарат прост в использовании. Для лечения могут применяться все ингаляционные растворы лекарственных препаратов.
Пожалуйста, внимательно прочтите настоящие указания для получения четкого представления обо всех функциях и технике безопасности. Нам бы хотелось, чтобы Вы были удовлетворены качеством изделия Microlife. При возникновении вопросов, проблем или для заказа запасных частей, пожалуйста, обращайтесь в местный сервисный центр Microlife. Ваш дилер или аптека могут предоставить Вам адрес дилера Microlife в Вашей стране. В качестве альтернативы, посетите в Интернете страницу www.microlife.ru, где Вы сможете найти ряд полезных сведений по нашему изделию.
Прежде чем пользоваться прибором, внимательно изучите инструкцию и сохраняйте ее в течение всего срока службы прибора.
Будьте здоровы – Microlife AG!

Перед использованием прибора внимательно прочтите данное руководство.

Класс защиты B

Знак соответствия

Класс защиты от поражения электрическим током (II класс)

CE0434 Сертификация CE

1. Важные указания по безопасности

- Прибор может использоваться только в целях, описанных в данном буклете. Изготовитель не несет ответственности за повреждения, вызванные неправильным использованием.
- Данный прибор не предназначен для ингаляционного наркоза и ИВЛ.
- В данном приборе разрешается использование комплектующих, предназначенных для этого прибора.
- Не используйте прибор, если Вам кажется, что он поврежден, или если Вы заметили что-либо необычное.
- Никогда не вскрывайте прибор.
- В состав прибора входят чувствительные компоненты, требующие осторожного обращения. Ознакомьтесь с условиями хранения и эксплуатации, описанными в разделе «Технические характеристики»!
- Оберегайте прибор от:
  - воды и влаги
  - экстремальных температур
  - ударов и падений
  - загрязнения и пыли
  - прямых солнечных лучей
  - жары и холода
- Используйте для лечения только препараты, выписанные Вашим лечащим врачом, и строго следуйте его указаниям.
- Не наклоняйте распылитель более чем на 60°.

Позаботьтесь о том, чтобы дети не могли использовать прибор без присмотра, поскольку некоторые его мелкие части могут быть проглочены.

Электронные приборы следует утилизировать в соответствии с принятыми нормами и не выбрасывать вместе с бытовыми отходами.

Перед использованием прибора проконсультируйтесь с Вашим лечащим врачом.

2. Противопоказания

Относительно типов лекарств и дозировок, противопоказаний и режима ингаляций необходимо следовать предписаниям врача или пульмонолога. Пожалуйста, внимательно прочитайте инструкцию лекарственного препарата, прежде, чем использовать его.

3. Подготовка к работе и применение аппарата

Необходимо проводить обработку всех комплектующих перед первым использованием прибора и после каждой процедуры согласно следующим указаниям в разделе «Очистка и дезинфекция».
1. Соберите распылитель ⑫. Убедитесь в наличии всех составных частей аппарата.
2. Наполните распылитель ⑬ лекарственным раствором в соответствии с указаниями Вашего лечащего врача. Пожалуйста, убедитесь, что не превышен максимальный уровень лекарственного раствора.
3. Подсоедините воздушеый шланг ⑥ к медицинскому компрессорному ① ингалятору ⑤. Подключите прибор к электросети (230V~ / 50Hz Гц) при помощи сетевого кабеля ②.
4. Подсоедините к распылителю ⑤ маску или мундштук ⑦. Переключите тумблер Вкл/Выкл ③ в положение «I».
   - Мундштук позволяет более интенсивно доставлять аэрозоль в нижние дыхательные пути.
   - При использовании маски для взрослого ⑧ или маски детской ⑨ убедитесь, что маска плотно прилегает к лицу, захватывая рот и нос.
   - Используйте все комплектующие включая насадку для носа ⑩, так как было предписано Вашим врачом.
5. Во время сеанса лечения дышите спокойно. Сидите в расслабленной позе, держите спину прямо. **При проведении ингаляционной терапии, не ложитесь.** Прекратите ингаляцию, если почувствуете себя плохо.
6. По окончании времени ингаляции, рекомендованного Вашим лечащим врачом, переключите тумблер Вкл/Выкл ③ в положение «O» и отсоедините прибор от электросети.
7. Удалите остатки лекарственного препарата из распылителя и произведите дезинфекционную обработку комплектующих в соответствии с указаниями в разделе «Очистка и дезинфекция».

Этот прибор предназначен для периодического режима работы: 30 мин. ВКЛ/ 30 мин. ВЫКЛ. Выключите прибор через 30 мин. использования и подождите 30 мин. перед началом следующей процедуры лечения.

4. Характеристики распылителя

Этот прибор оснащен инновационным распылителем «NEB PRO» ⑤ со встроенной клапанной системой синхронизированной с дыханием ⑭. В этом распылителе можно эффективно использовать все основные лекарства для ингаляций.

Интенсивная терапия с высокой эффективностью
Этот способ ингаляции позволяет доставить максимальное количество лекарства в дыхательные пути пациента. Клапанная система увеличивает поток лекарства во время вдоха ⑭-A, уменьшает потерю лекарства во время выдоха ⑭-B.
Используйте активируемую дыханием клапанную систему (синхронизированную с дыханием), чтобы оптимизировать терапевтический эффект и достичь максимального результата в лечении.
- Закрепите мембрану в держателе клапана и используйте ротовой мундштук с клапаном выдоха ⑫-A.
- Следуйте пунктам указанным в «Разделе 3.».

Только использование ротового мундштука с клапаном выдоха ⑦ позволяет функционировать системе синхронизированной с дыханием.

Короткий сеанс терапии
Время ингаляции может быть сокращено, если мембрана не вставлена в держатель клапана.

При проведении короткого сеанса терапии, синхронизации с дыханием не происходит.

5. Очистка и дезинфекция

Во избежание распространения инфекций необходимо проводить очистку всех комплектующих после каждого применения.
Компрессор ① и воздушный шланг ⑥ следует протирать чистой влажной тканью.

Перед процедурой очистки и дезинфекции прибора и комплектующих тщательно вымойте руки.

Оберегайте компрессор от попадания в него жидкости и чрезмерного нагрева.

Замена воздушного шланга происходит в случае использования прибора новым пациентом или в случае загрязнения шланга.

Перед началом процедуры очистки прибора удостоверьтесь, что прибор отключен от электросети.

Очистка при помощи воды
- **Промойте теплой водой (не более 60 °C) все комплектующие ингалятора** (за исключением воздушного шланга, воздушного фильтра) **в течение 5 минут** с небольшим количеством моющего средства.
- Прополощите их в теплой проточной воде для удаления моющего средства.

Дезинфекция
- Погрузите все комплектующие ингалятора (за исключением воздушного шланга) в бактерицидный дезинфектант, используя рекомендации производителя бактерицидного дезинфектанта.
- Бактерицидный дезинфектант продается в аптеках.

Стерилизация паром
- Все комплектующие ингалятора (за исключением воздушного шланга и масок) могут подвергаться стерилизации паром температурой не более 121 °C (20 минут) или температурой не более 134 °C (7 минут) EN554/ISO11134.
- Используемый стерилизатор должен соответствовать EN868/ISO11607.
- После процедуры стерилизации и перед повторным использованием, комплектующим необходимо остыть при температуре окружающей среды.

Повторную стерилизацию нельзя проводить, если комплектующие не остыли.

6. Техническое обслуживание и уход

Комплектующие для ингалятора Вы можете заказать у дилера в Вашем регионе, в аптеке или в сервисном центре Microlife (см. введение).
- Замену распылителя, мундштука и масок рекомендуется производить после 3 месяцев использования.
- Проверяйте периодически чистоту воздушного фильтра и при необходимости замените его (максимальное время использования фильтра – 3 месяца). Запасные фильтры поставляются с прибором.
- Для замены фильтра откройте камеру воздушного фильтра ④, которая находится сверху прибора и промаркирована надписью «Filter» (Фильтр). Замените фильтр ⑪. Закройте камеру воздушного фильтра.

Никогда не откручивайте пластиковую крышку.

7. Возможные неисправности и способы их устранения

Прибор не включается
- Убедитесь, что сетевой кабель ② правильно включен в розетку.
- Убедитесь, что тумблер Вкл/Выкл ③ находится в положении «I».
- Данный прибор оснащен термореле, автоматически отключающим прибор при перегреве. Перед повторным включением, убедитесь, что прибор остыл.

В случае, если прибор не работает или функционирует плохо
- Убедитесь, что воздушный шланг ⑥ правильно закреплен с обеих сторон.
- Убедитесь, что воздушный шланг ⑥ не согнут, не сломан, не закупорен или не засорен. При необходимости, замените воздушный шланг.
- Убедитесь, что распылитель ⑤ полностью собран и цветной испаритель ⑫-B вставлен правильно.
- Обратите внимание на наличие ингаляционного раствора лекарственного препарата в приборе.

8. Гарантия

На прибор распространяется гарантия в течение **3 лет** с даты приобретения. Гарантия действительна только при наличии гарантийного талона, заполненного дилером (см. с обратной стороны), подтверждающего дату продажи, или кассового чека.
- Гарантия распространяется на компрессор. Гарантия не распространяется на комплектующие, расходные детали подверженные износу: распылитель, маска детская, маска для взрослого, мундштук, воздушный шланг, фильтры, а также упаковку прибора.
- Вскрытие и механические повреждения приводят к утрате гарантии.
- Гарантийное и бесплатное сервисное обслуживание не производится в случаях нарушения потребителем правил хранения, очистки, транспортировки и технической эксплуатации прибора, предусмотренных правилами, изложенными в инструкции по эксплуатации.

9. Технические характеристики

Скорость распыления:	0,5 мл/мин. (NaCl 0,9%)
Размер частиц:	75% < 5 мкм с 0,9% NaCl 4,86 мкм (MMD с 0,9% NaCl в системе Malvern)
Воздушный поток компрессора:	13 л/мин.
Уровень акустического шума:	53 дБА
Источник питания:	230V~ / 50Hz Гц / 150 ВА
Длина шнура питания:	1,5 м
Объем лекарств:	Минимальный 2 мл; максимальный 12 мл
Остаточный объем лекарства:	0,7 мл
Режим работы:	30 мин. ВКЛ/ 30 мин. ВЫКЛ
Диапазон рабочих температур:	от 10 до 40 °C максимальная относительная влажность 10-95 %
Температура хранения:	от -25 до 70 °C максимальная относительная влажность 10-95 %
Масса:	1300 г
Размеры:	209 x 140 x 124 мм
Комплектация:	ингалятор медицинский компрессорный, распылитель, воздушный шланг, мундштук для ингаляции через нос, мундштук для ингаляции через рот, маска для взрослого, маска детская, набор фильтров, воздушный клапан, инструкция по эксплуатации, гарантийный талон, сумка для хранения
Соответствие стандартам:	EN 13544-1; EN 60601-1; EN 60601-1-2; CE0434

Декларация о соответствии.
Право на внесение технических изменений сохраняется.

Регистрационное удостоверение № РЗН 2014/1677 от 16.06.2014

Дата производства: первые четыре цифры серийного номера прибора. Первая и вторая цифры – неделя производства, третья и четвертая – год производства.

Небулайзер медичний компресорний моделі NEB 50 UA

① Небулайзер медичний компресорний
② Шнур живлення
③ Перемикач ВМИК/ВИМК
④ Відсік для повітряного фільтра
⑤ Розпилювач
⑥ Повітряна трубка
⑦ Мундштук для інгаляції через рот
⑧ Аерозольна маска для дорослих
⑨ Аерозольна маска для дітей
⑩ Мундштук для інгаляції через ніс
⑪ Заміна повітряного фільтра
⑫ Збирання комплекту розпилювача
⑬ Наповнювання розпилювача
⑭ Сінхронізована з диханням інгаляція

Шановний покупець,
Цей небулайзер є високоякісним приладом для інгаляційного лікування астми, хронічних бронхітів та інших респіраторних захворювань.
Користуватися даним приладом дуже просто. Для інгаляційної терапії можуть застосовуватись звичайні рідинні медичні препарати.
Будь ласка, уважно прочитайте дані вказівки, щоб отримати чітке уявлення про всі функції приладу та техніку безпеки при його використанні. Ми прагнемо, щоб Ви були задоволені якістю виробу Microlife. Якщо у Вас виникли запитання чи проблеми, або Ви бажаєте замовити запасні частини приладу, будь ласка, зверніться до місцевого сервісного центру Microlife. Ваш дилер чи аптека зможуть надати Вам адресу представника Microlife у Вашій країні. Або Ви можете відвідати інтернет-сайт www.microlife.com.ua, де знайдете безліч корисної інформації про наші вироби.
Зберігайте ці вказівки у безпечному місці для використання у майбутньому.
Будьте здорові! Microlife AG

Перед використанням приладу уважно прочитайте цю інструкцію.

Клас захисту B

Знак відповідності

Клас захисту від ураження електричним струмом (II клас)

CE0434 Сертифікація CE

1. Важливі вказівки з безпеки

- Прилад може використовуватися тільки з метою, що описана в даному буклеті. Виробник не несе відповідальності за пошкодження, які викликані некоректним використанням.
- Цей прилад не підходить для проведення анестезії та вентиляції легенів.
- Цей прилад можна використовувати лише з оригінальними комплектуючими так, як описано в інструкції.
- Не використовуйте прилад, якщо Вам здається, що він пошкоджений, або якщо Ви помітили щонебудь незвичайне.
- Ніколи не відкривайте корпус приладу.
- До складу приладу входять чутливі компоненти, що вимагають обережного поводження. Дотримуйтесь умов зберігання та експлуатації, що описані в розділі «Технічні характеристики»!
- Оберігайте прилад від впливу:
  - води й вологи
  - екстремальних температур
  - ударів і падінь
  - забруднення й пилу
  - прямого сонячного випромінювання
  - спеки й холоду
- Будь ласка, використовуйте тільки ті медичні препарати, які призначив Ваш лікар. Дотримуйтесь його рекомендацій щодо використання ліків, тривалості та частоти лікувальних процедур.
- Ніколи не нахиляйте розпилювач під кутом більш 60°.

Подбайте про те, щоб діти не могли використовувати прилад без нагляду, оскільки деякі його дрібні частини можуть бути проковтнуті.

Електронні прилади слід утилізувати відповідно до прийнятих норм і не викидати разом із побутовими відходами.

Використання цього приладу не може розглядатися як заміна консультації з лікарем.

2. Протипоказання

Щодо типів ліків і дозувань, протипоказань та режиму інгаляцій необхідно слідувати призначенням лікаря або пульмонолога. Будь ласка, уважно прочитайте інструкцію лікарського препарату, перш, ніж використовувати його.

3. Підготовка до роботи та використання приладу

Перед першим використанням даного приладу ми рекомендуємо провести його очищення, як вказано в розділі «Очищення і дезінфекція».
1. Зберіть комплект розпилювача ⑫. Переконайтесь, що всі його частини на своєму місці.
2. Наповніть розпилювач ⑬ розчином для інгаляції, дотримуючись вказівок лікаря. Переконайтеся, що максимальний рівень не перевищено.
3. За допомогою повітряної трубки ⑥ з'єднайте розпилювач з компресором ①. Підключіть шнур живлення ② до мережі (230В~ / 50Гц).
4. Увімкніть прилад, встановивши перемикач ВМИК/ ВИМК ③ у позицію «I». Розмістіть насадку для ротової інгаляції ⑦ у роті або вдягніть аерозольну маску на обличчя.
   - Використання насадки для ротової інгаляції забезпечує більш якісну доставку ліків до легенів.
   - Обираючи аерозольну маску для дорослих ⑧ або дітей ⑨, переконайтеся, що вона повністю закриває області носа та рота.
   - Використовуйте усі комплектуючі частини, включаючи насадку для носа ⑩, так як прописано Вашим лікарем.
5. Під час інгаляційної процедури дихайте спокійно. Прийміть зручну сидячу позу, щоб верхня частина тіла була розташована вертикально. **Не можна лежати під час інгаляцій.** Зупиніть процедуру, якщо Ви почуваєтесь недобре.
6. Після завершення часу інгаляційної процедури, встановленого за вказівками Вашого лікаря, вимкніть прилад, встановивши перемикач ВМИК/ ВИМК ③ у позицію «O». Від'єднайте прилад від мережі живлення.
7. Звільніть ємність розпилювача від залишків ліків. Проведіть очищення приладу, як вказано в розділі «Очищення і дезінфекція».

Цей прилад призначений для періодичного режиму роботи: 30 хв. ВМИК/ 30 хв. ВИМК. Вимкніть пристрій через 30 хв. використання та зачекайте 30 хв. перед началом наступної процедури лікування.

4. Характеристики розпилювача

Цей прилад оснащений іноваційним розпилювачем «NEB PRO» ⑤ з клапанною системою, що синхронізується з диханням ⑭. В цьому розпилювачі можна ефективно використовувати всі основні ліки для інгаляцій.

Інтенсивна терапія з високою ефективністю
Цей спосіб інгаляцій дозволяє доставити максимальну кількість ліків в дихальні шляхи пацієнта. Клапанна система збільшує потік ліків під час вдиху ⑭-A, та зменшує втрату ліків під час видих ⑭-B. Використовуйте активовану диханням клапанну систему (сінхронізовану з диханням), щоб оптимізувати терапевтичний ефект та досягти максимального результату в лікуванні.
- Закріпіть мембрану в тримачі клапана та використовуйте ротовий мундштук з клапаном видиху ⑫-A.
- Дотримуйтесь пунктам вказаним в «Розділі 3.».

Тільки використання ротового мундштука з клапаном видиху ⑦ дозволяє функціонувати системі синхронізованій з диханням.

Короткий сеанс терапії
Тривалість інгаляції може бути зменшена якщо мембрана не вставлена в тримач клапана.

При проведенні короткого сеансу терапії синхронізації з диханням не відбувається.

5. Очищення і дезінфекція

Ретельно очищуйте всі компоненти приладу, прибираючи залишки медичних препаратів та можливі домішки, після кожної лікувальної процедури.
Компресор ① та повітряну трубку ⑥ потрібно протерти чистою вологою тканиною.

Завжди добре мийте руки перед очищенням і дезінфекцією приладу та його частин.

Запобігайте впливу води та тепла на компресор.

Замініть повітряну трубку, якщо прилад використовується новим пацієнтом, або якщо у ній залишились домішки.

Відключайте прилад від мережі живлення перед очищенням.

Промивання
- **Промийте усі компоненти приладу** (окрім повітряної трубки) **теплою проточною водою (до 60 °C) протягом 5 хвилин**, додавши, якщо потрібно, невелику кількість миючого засобу, дотримуючись при цьому доз та обмежень, встановлених виробником миючого засобу.
- Ретельно прополощіть, щоб остаточно змити всі залишки препаратів, та залишіть частини приладу висушуватись.

Дезінфекція
- Всі компоненти приладу (крім повітряної трубки) можна дезінфікувати з використанням бактерицидних дезінфектантів, дотримуючись при цьому доз та обмежень, встановлених виробником цих дезінфектантів.
- Дезінфектанти зазвичай можна придбати у аптеках.

Стерилізація паром
- Всі компоненти приладу (крім повітряної трубки та аерозольних масок) можуть бути стерилізовані з використанням пару температурою до 121 °C (не більше 20 хвилин) або до 134 °C (не більше 7 хвилин) по стандарту EN554/ISO11134.
- Корпус стерилізаційного приладу повинен відповідати стандартам EN868/ISO11607 та бути придатним для проведення стерилізації паром.
- Після стерилізації та перед подальшим використанням необхідно залишити компоненти для охолодження при кімнатній температурі.

Не повторюйте цикли стерилізації, якщо компоненти не встигли охолонути.

6. Технічне обслуговування та догляд

Замовляйте всі необхідні запчастини у Вашого дилера чи у Вашій аптеці, або зверніться до сервісного центру Microlife (див. вступну частину цієї інструкції).
- Ми рекомендуємо проводити заміну розпилювача, насадки для ротової інгаляції та аерозольних масок після 3 місяців використання.
- Будь ласка, регулярно перевіряйте рівень чистоти повітряного фільтра та змінюйте його у разі забруднення або після 3 місяців використання. Запасні фільтри входять до комплекту поставки приладу.
- Щоб замінити фільтр, відкрийте відсік для повітряного фільтра ④, що розташований у верхній частині корпусу приладу (маркований написом «Filter») та проведіть заміну фільтра ⑪.

Ніколи не відкручуйте пластикову кришку.

7. Несправності та їх усунення

Якщо прилад не вмикається
- Переконайтеся, що шнур живлення ② підключений до розетки мережі живлення.
- Переконайтеся, що перемикач ВМИК/ВИМК ③ встановлено у позицію «I».
- Можливо, що прилад відключився автоматично, щоб запобігти перегріву. Почекайте, поки прилад охолоне, та спробуйте включити його ще раз.

Якщо розпилювач функціонує з перебоями або не функціонує взагалі
- Переконайтеся, що повітряна трубка ⑥ правильно під'єднана з обох сторін.
- Переконайтеся, що повітряну трубку не стиснуто і не зігнуто, що вона не є забрудненою або заблокованою. При необхідності замініть повітряну трубку.
- Переконайтеся, що розпилювач ⑤ повністю зібраний та кольорова заслонка ⑫-B вставлена правильно.
- Переконайтеся, що у ємності розпилювача є медичний препарат.

8. Гарантія

На прилад поширюється гарантія **протягом 3 років** з дати придбання. Гарантія дійсна лише за наявності гарантійного талона, заповненого дилером (див. на звороті), що підтверджує дату продажу, або касового чека.
- Гарантія розповсюджується лише на компресор. Змінні частини (розпилювач, аерозольні маски, насадка для ротової інгаляції, повітряна трубка та фільтри) гарантією не забезпечуються.
- Відкриття корпусу або внесення змін у конструкцію приладу призводить до втрати гарантії.
- Гарантія не розповсюджується на пошкодження, завдані внаслідок використання приладу не за призначенням, стихійного лиха або недотримання інструкцій з експлуатації.

9. Технічні характеристики

Швидкість розпилення:	0,5 мл/хв (NaCl 0,9%)
Розмір часток:	75% < 5 мкм з 0,9% NaCl 4,86 мкм (MMD з 0,9% NaCl у системі Malvern)
Повітряний потік компресора:	13 л/хв
Рівень акустичного шуму:	53 дБА
Джерело живлення:	230В~ / 50Гц / 150ВА
Довжина шнуру живлення:	1,5 м
Об'єм ліків:	від 2 мл до 12 мл
Залишковий об'єм ліків:	0,7 мл
Режим роботи:	30 хв. ВМИК/ 30 хв. ВИМК
Діапазон робочих температур:	10 - 40 °C відносна вологість у межах 10-95 %
Температура зберігання:	-25 - +70 °C / -13 °F - +158 °F відносна вологість у межах 10-95 %
Вага:	1300 г
Розміри:	209 x 140 x 124 мм
Комплектність:	іінгалятор медичнийкомпресорний, розпилювач, повітряний шланг, мундштук для інгаляції через ніс, мундштук для інгаляції через рот, маска для дорослого, маска дитяча, набір фільтрів, повітряний клапан, інструкція по експлуатації, гарантійний талон, сумка для зберігання
Відповідність стандартам:	EN 13544-1; EN 60601-1; EN 60601-1-2; CE0434

Декларація відповідності.
Право на внесення технічних змін зберігається.

Дата виробництва вказана в серійному номері приладу, де перша та друга цифри - номер тижня, третя та четверта цифри - номер року виготовлення.